Winkelstecker VAC Tülle 7mm, DIN, neutra

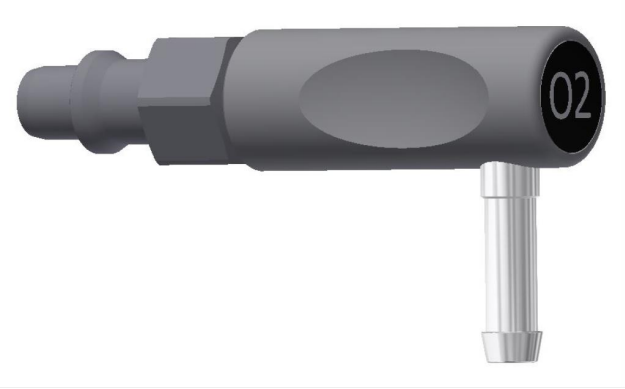

Hersteller:	Greggersen
Produktnummer:	900612

Beschreibung

Winkelstecker für Vakuum

mit 7 mm Tülle

Gasart: Vakuum / VAC

Anschluss: Stecker nach DIN 13260 Teil 2

Abgang: 7 mm Schlauchtülle

Farbkennzeichnung: neutral (schwarz)

Eigenschaften

Gasart	VAC-Vakuum

© 2026, Greggersen Gasetechnik GmbH